車種別接続の代表例

他の車種は本紙代表例の図と別紙「配線一覧表」、「取扱説明書」を参照し、接続してください。

＝ギボシ

SUZUKI スイフトスポーツ（ZC32S）

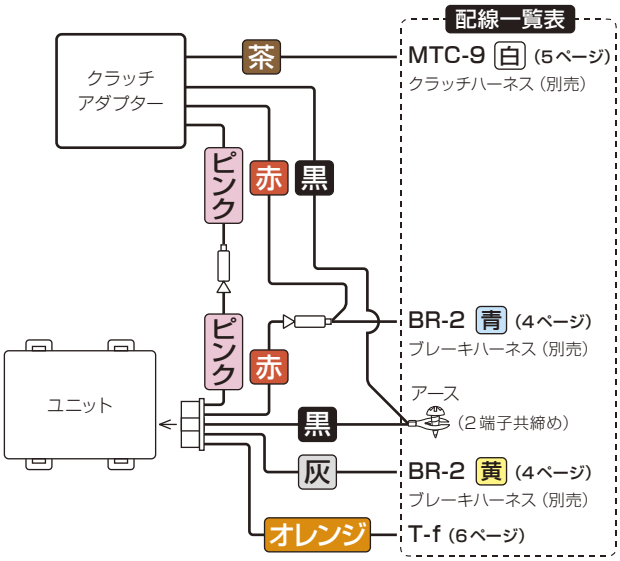

※ZC32Sはクラッチスイッチが2箇所ありますので、奥側のコネクターコードに接続してください。

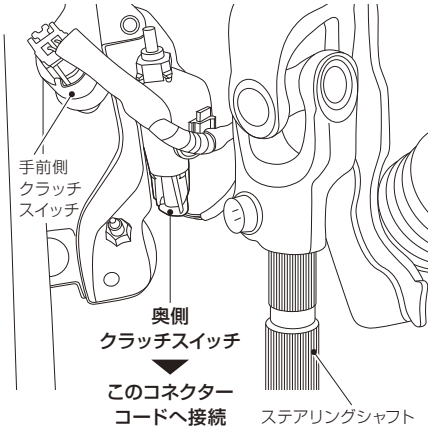

TOYOTA 86・SUBARU BRZ（プッシュスターターあり）

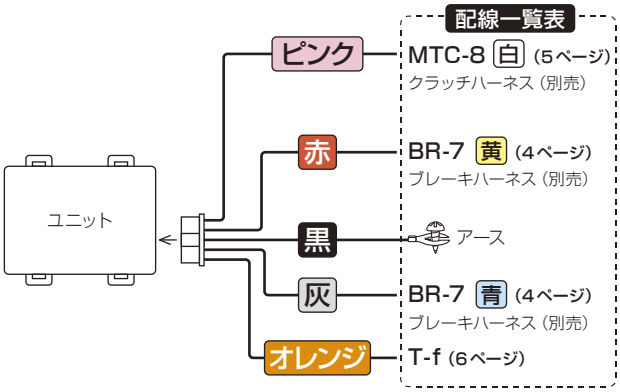

※クラッチアダプターは使用しません。

HONDA CR-Z

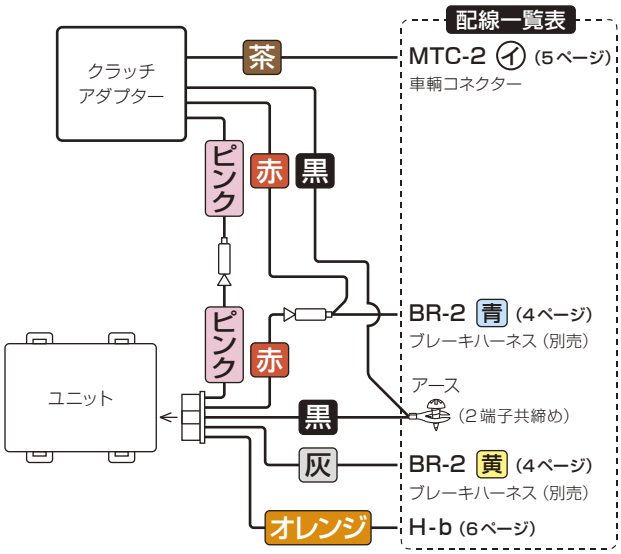

SUBARU インプレッサ（GRB）（プッシュスターターあり）

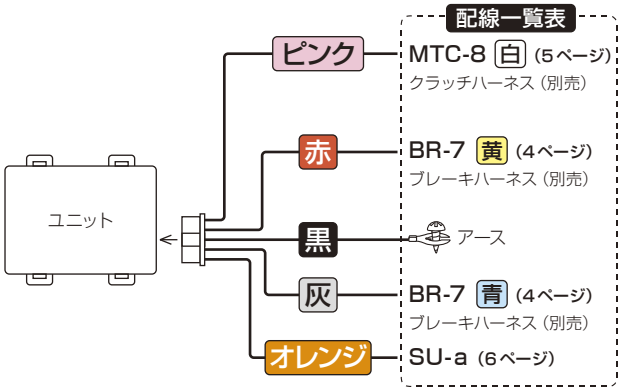

※クラッチアダプターは使用しません。
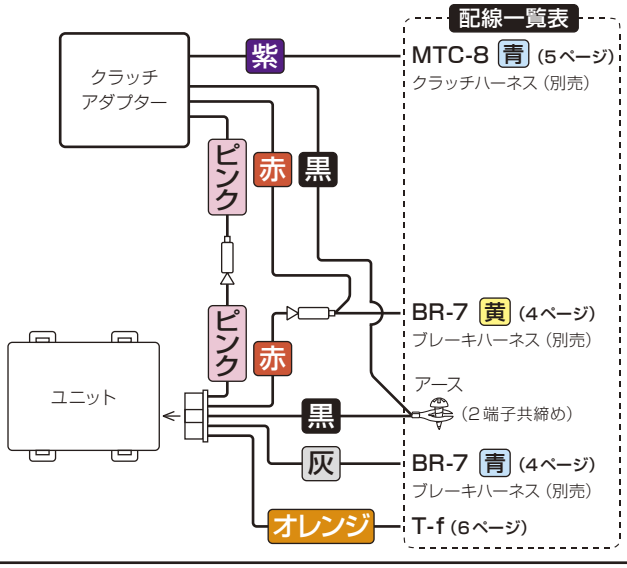
TOYOTA 86・SUBARU BRZ（プッシュスターター無）