対応車表

製品名（品番）

3-drive・α（3DA）

3-drive・REMOTE（3DR）

3-drive・AC（THA）

本表は AT（オートマチック）、CVT（無段変速機）車専用 対応車表です。

MT（マニュアル）車用の対応車表は、13ページ「MT車用対応車表」をご覧ください。

衝突軽減システム車への対応

衝突軽減システム車には、3DA-X, AC2, 3DA-T, 3DA-C, 3DA-B, 3DR-Lが対応可能で、
他の製品は対応不可となります。

※1　実車確認が完了しない車種は対応不可となります。
※2　衝突軽減システム車へ対応不可品を装着した場合のトラブルには、弊社は一切責任を負いません。

⚠ 注意

● 3-DRIVEには品質保証上、他社類似品のハーネスは使用しないでください。

3-DRIVE用 専用ハーネスの類似品にご注意

- ブレーキランプをLEDに交換した場合にオートクルーズが動作しないときは、電球に戻してご使用ください。
- 新しい車輌へ装着する時は必ず初期設定を行ってください。
- アクセルコネクターの取り外しは「エンジン停止15分以上経過後」に行ってください。
- 下記のクルマには取り付けできません。
  ① 純正オートクルーズ装着車　② ワイヤー式スロットル車

本資料は改善のため一部が訂正される場合がありますので、お買い求めの際は必ず再確認してください。

本表には取り付けに必要な「車種別専用ハーネス」「ブレーキハーネス」の各品番が記載されています。

製 品

＋

車種別専用ハーネス

必ずご使用ください。

※国産車用の車種別専用ハーネスは、すべての3-driveシリーズにご使用いただけます。

＋

ブレーキハーネス

※ブレーキハーネスを使用するとカプラーオンで簡単に接続できます。直接配線する場合は不要ですので、必要に応じてご購入ください。

【車種別専用ハーネス品番】

ハーネスNo.	品 番
1 A	TH-1A
1 B	TH-1B
1 C	TH-1C
1 D	TH-1D
2 A	TH-2A
2 B	TH-2B
2 C	TH-2C
3 A	TH-3A

ハーネスNo.	品 番
4 A	TH-4A
5 A	TH-5A
5 B	TH-5B
6 A	TH-6A
7 A	TH-7A
7 B	TH-7B
11 A	TH-11A

【ブレーキハーネス品番】

品 番
BR-1
BR-2
BR-3
BR-4
BR-5
BR-6
BR-7
BR-8
BR-9
BR-10
BR-11
BR-12

ブレーキハーネスの品番が２種類以上（BR-1/2など）ある場合

下図と取り付けるクルマのブレーキスイッチのコネクターを照らし合わせ、同じ形状のブレーキハーネスをご使用ください

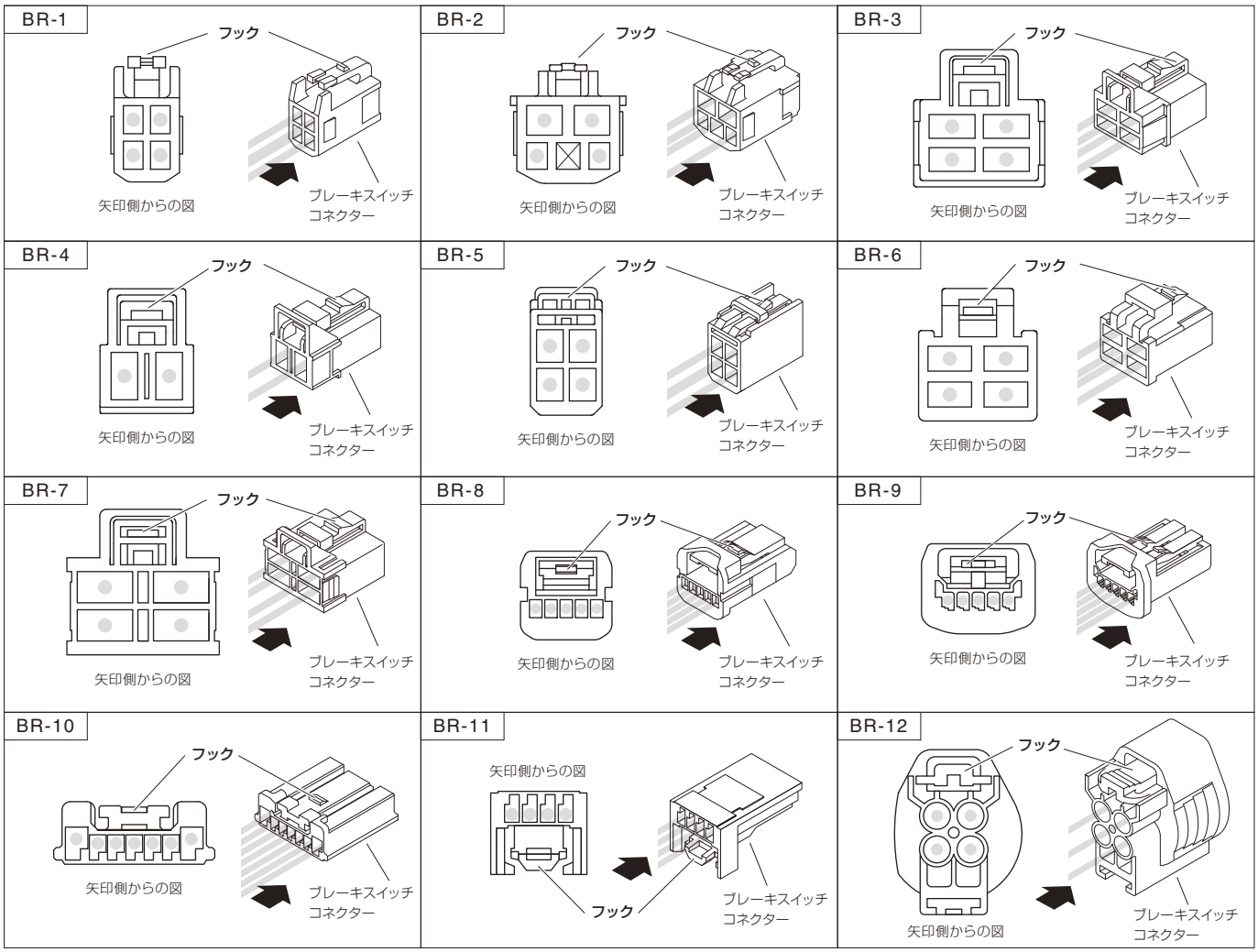

表示項目の説明

空欄：未確認　T/C：ターボ車　NA：自然吸気車　　☆＝改訂時追加／修正

ブレーキハーネス品番が2種類以上(BR-1/2など)ある場合は、実車のコネクター形状を2ページの図でご確認ください。

TOYOTA　トヨタ

車 名	年 式	車種型式	エンジン型式	ハーネスNo	ブレーキハーネス品番
アイシス	H25.10～	ZGM11G/11W	3ZR-FAE	**3 A**	**BR-1/9**
		ZGM10/15G	2ZR-FAE	**3 A**	**BR-1/9**
		ZGM10/15W	2ZR-FAE	**3 A**	**BR-1/9**
	H21.9～	ZGM11G/11W	3ZR-FAE	**3 A**	**BR-1**
		ZGM10/15G	2ZR-FAE	**3 A**	**BR-1**
		ZGM10/15W	2ZR-FAE	**3 A**	**BR-1**
	H16.9～	ANM10/15G	1AZ-FSE	**3 A**	**BR-1/2**
		ANM10/15W	1AZ-FSE	**3 A**	**BR-1/2**
アクア	R2.8～	NHP10	1NZ-FXE	**11 A**	**BR-9/** 設定なし ※1
	≫プリクラッシュセーフティシステム装着車は 3DA-X,AC2,3DA-Cが取付可能				
	H27.11～ R2.7	NHP10	1NZ-FXE	**11 A**	**BR-9/10**
	≫プリクラッシュセーフティシステム装着車は 3DA-X,AC2,3DA-Cが取付可能				
	H25.12～ H27.10	NHP10	1NZ-FXE	**11 A**	**BR-9**
	H23.12～	NHP10	1NZ-FXE	**11 A**	**BR-10**
アベンシスワゴン	H24.4～ H27.9	ZRT272W	3ZR-FAE	**2 A**	**BR-1**
アリオン・プレミオ	H28.6～	ZRT260/265	2ZR-FAE	**11 A**	**BR-9**
	≫プリクラッシュセーフティシステム装着車は 3DA-X,AC2,3DA-Cが取付可能				
		NZT260	1NZ-FE	**11 A**	**BR-9**
	≫プリクラッシュセーフティシステム装着車は 3DA-X,AC2,3DA-Cが取付可能				
	H26.10～ H28.5	ZRT260/265	2ZR-FAE	**11 A**	**BR-1/2**
		NZT260	1NZ-FE	**11 A**	**BR-1/2**
	H22.4～	ZRT260/265	2ZR-FAE	**2 A**	**BR-1/2**
	H19.6～	ZRT260/265	2ZR-FE	**2 A**	**BR-1/2**
		NZT260	1NZ-FE	**2 A**	**BR-1/2**
アルファード・ヴェルファイア	H27.1～ H29.12	AGH30/35W	2AR-FE	**11 A**	**BR-10**
	プリクラッシュセーフティシステム装着車は取付不可				
	H20.5～	ANH20/25W	2AZ-FE	**2 A**	**BR-1**
	H17.4～	MNH10/15W	1MZ-FE	**3 A**	**BR-2**
		ANH10/15W	2AZ-FE	**3 A**	**BR-2**
イスト	H19.7～	ZSP110	2ZR-FE	**2 A**	**BR-1/2**
		NCP110/115	1NZ-FE	**2 A**	**BR-1/2**
イプサム	H15.10～	ACM21/26W	2AZ-FE	**3 A**	**BR-2**
ウィッシュ	H24.4～	ZGE20/25W,G	2ZR-FAE	**2 A**	**BR-9**
	H21.4～ H24.3	ZGE20/25W,G	2ZR-FAE	**2 A**	**BR-1/2**
	H17.9～	ZNE10G	1ZZ-FE	**3 A**	**BR-1/2**
	H15.4～	ANE10G	1AZ-FSE	**3 A**	**BR-1/2**
		ANE11W	1AZ-FSE	**3 A**	**BR-1/2**
ヴァンガード	H20.8～	ACA38W	2AZ-FE	**2 A**	**BR-1/2**
	H19.8～	ACA33W	2AZ-FE	**2 A**	**BR-1/2**

※1 ブレーキハーネスの設定がないため、直接配線となります。（発売予定なし）

TOYOTA　トヨタ

車 名	年 式	車種型式	エンジン型式	ハーネスNo	ブレーキハーネス品番
ヴィッツ	H29.1～	NHP130	1NZ-FXE	**11 A**	**BR-9**
	≫プリクラッシュセーフティシステム装着車は 3DA-X,AC2,3DA-Cが取付可能				
		NSP130	1NR-FKE	**11 A**	**BR-9**
	≫プリクラッシュセーフティシステム装着車は 3DA-X,AC2,3DA-Cが取付可能				
		NSP135	1NZ-FE	**11 A**	**BR-9**
	≫プリクラッシュセーフティシステム装着車は 3DA-X,AC2,3DA-Cが取付可能				
		KSP130	1KR-FE	**11 A**	**BR-9**
	≫プリクラッシュセーフティシステム装着車は 3DA-X,AC2,3DA-Cが取付可能				
	H26.4～ H28.12	NSP130	1NR-FKE	**11 A**	**BR-1**
	≫プリクラッシュセーフティシステム装着車は 3DA-X,AC2,3DA-Cが取付可能				
	H22.12～ H28.12	NCP131	1NZ-FE	**11 A**	**BR-1**
	≫プリクラッシュセーフティシステム装着車は 3DA-X,AC2,3DA-Cが取付可能				
		NSP130/135	1NR-FE	**11 A**	**BR-1**
	≫プリクラッシュセーフティシステム装着車は 3DA-X,AC2,3DA-Cが取付可能				
		KSP130	1KR-FE	**11 A**	**BR-1**
	≫プリクラッシュセーフティシステム装着車は 3DA-X,AC2,3DA-Cが取付可能				
	H17.2～	NCP91	1NZ-FE	**2 A**	**BR-1/2**
		NCP95	2NZ-FE	**2 A**	**BR-1/2**
		SCP90	2SZ-FE	**2 A**	**BR-1/2**
		KSP90	1KR-FE	**2 A**	**BR-1/2**
エスティマ	H18.1～ H20.11	GSR50/55W	2GR-FE	**2 A**	**BR-1/2**
		ACR50/55W	2AZ-FE	**2 A**	**BR-1/2**
	H15.5～	ACR30/40W	2AZ-FE	**3 A**	**BR-1/2**
エスティマハイブリッド	H18.6～ H20.11	AHR20W	2AZ-FXE	**2 A**	**BR-1/2**
オーリス	H28.4～	ZWE186H	2ZR-FXE	**11 A**	**BR-2**
	≫プリクラッシュセーフティシステム装着車は 3DA-X,AC2,3DA-Cが取付可能				
	H24.8～	ZRE186H	2ZR-FAE	**11 A**	**BR-2**
	≫プリクラッシュセーフティシステム装着車は 3DA-X,AC2,3DA-Cが取付可能				
		NZE181/184H	1NZ-FE	**11 A**	**BR-2**
	≫プリクラッシュセーフティシステム装着車は 3DA-X,AC2,3DA-Cが取付可能				
	H21.10～	ZRE152/154H	2ZR-FAE	**2 A**	**BR-1/2**
	H18.10～	ZRE152/154H	2ZR-FE	**2 A**	**BR-1/2**
		NZE151/154H	1NZ-FE	**2 A**	**BR-1/2**
カムリ	H23.9～	AVV50	2AR-FXE	**11 A**	**BR-1/2**
	プリクラッシュセーフティシステム装着車は取付不可				
	H18.1～	ACV40/45	2AZ-FE	**2 A**	**BR-1/2**
カルディナ	H14.9～	AZT241W	1AZ-FSE	**3 A**	**BR-2**

表示項目の説明

空欄：未確認　T/C：ターボ車　NA：自然吸気車　　☆＝改訂時追加／修正

ブレーキハーネス品番が2種類以上(BR-1/2など)ある場合は、実車のコネクター形状を2ページの図でご確認ください。

TOYOTA　トヨタ

車名	年式	車種型式	エンジン型式	ハーネスNo	ブレーキハーネス品番
カローラアクシオ	H27.4～H29.9	NKE165	1NZ-FXE	**11 A**	**BR-2/10**
		≫プリクラッシュセーフティシステム装着車は3DA-X,AC2,3DA-Cが取付可能			
		NRE161	2NR-FKE	**11 A**	**BR-2/10**
		≫プリクラッシュセーフティシステム装着車は3DA-X,AC2,3DA-Cが取付可能			
		NZE164	1NZ-FE	**11 A**	**BR-2/10**
		≫プリクラッシュセーフティシステム装着車は3DA-X,AC2,3DA-Cが取付可能			
		NRE160	1NR-FE	**11 A**	**BR-2/10**
		≫プリクラッシュセーフティシステム装着車は3DA-X,AC2,3DA-Cが取付可能			
	H25.8～H27.3	NKE165	1NZ-FXE	**11 A**	**BR-9**
	H24.5～H27.3	NZE161/164	1NZ-FE	**11 A**	**BR-9**
		NRE160	1NR-FE	**11 A**	**BR-9**
	H22.4～	ZRE142/144	2ZR-FAE	**2 A**	**BR-1/2**
	H18.10～	ZRE142/144	2ZR-FE	**2 A**	**BR-1/2**
		NZE141/144	1NZ-FE	**2 A**	**BR-1/2**
カローラフィールダー	H27.4～H29.9	ZRE162G	2ZR-FAE	**11 A**	**BR-2/10**
		≫プリクラッシュセーフティシステム装着車は3DA-X,AC2,3DA-Cが取付可能			
		NKE165G	1NZ-FXE	**11 A**	**BR-2/10**
		≫プリクラッシュセーフティシステム装着車は3DA-X,AC2,3DA-Cが取付可能			
		NRE161G	2NR-FKE	**11 A**	**BR-2/10**
		≫プリクラッシュセーフティシステム装着車は3DA-X,AC2,3DA-Cが取付可能			
		NZE164G	1NZ-FE	**11 A**	**BR-2/10**
		≫プリクラッシュセーフティシステム装着車は3DA-X,AC2,3DA-Cが取付可能			
	H25.8～H27.3	NKE165G	1NZ-FXE	**11 A**	**BR-9**
	H24.5～H27.3	ZRE162G	2ZR-FAE	**11 A**	**BR-9**
		NZE161/164G	1NZ-FE	**11 A**	**BR-9**
	H22.4～	ZRE142/144G	2ZR-FAE	**2 A**	**BR-1/2**
	H18.10～	ZRE142/144G	2ZR-FE	**2 A**	**BR-1/2**
		NZE141/144G	1NZ-FE	**2 A**	**BR-1/2**
	H16.4～	NZE121G	1NZ-FE	**3 A**	**BR-2**
カローラランクス・アレックス	H16.4～	NZE121	1NZ-FE	**3 A**	**BR-2**
カローラルミオン	H26.9～	ZRE152/154N	2ZR-FAE	**11 A**	**BR-1/2**
		NZE151N	1NZ-FE	**11 A**	**BR-1/2**
	H21.12～H26.8	ZRE152/154N	2ZR-FAE	**2 A**	**BR-1/2**
	H19.10～	ZRE152/154N	2ZR-FE	**2 A**	**BR-1/2**
		NZE151N	1NZ-FE	**2 A**	**BR-1/2**
クルーガー	H15.8～	MCU20/25W	1MZ-FE	**1 A**	**BR-2**
コペン GR SPORT	R1.10～	LA400A	KF	**2 A**	**BR-1**

TOYOTA　トヨタ

車名	年式	車種型式	エンジン型式	ハーネスNo	ブレーキハーネス品番
シエンタ	H30.9～	NHP170G	1NZ-FXE	**11 A**	設定なし ※1
		≫プリクラッシュセーフティシステム装着車は3DA-X,AC2,3DA-Cが取付可能			
		NSP170G	2NR-FKE	**11 A**	設定なし ※1
		≫プリクラッシュセーフティシステム装着車は3DA-X,AC2,3DA-Cが取付可能			
		NCP175G	1NZ-FE	**11 A**	設定なし ※1
		≫プリクラッシュセーフティシステム装着車は3DA-X,AC2,3DA-Cが取付可能			
	H27.7～H30.8	NHP170G	1NZ-FXE	**11 A**	**BR-9**
		≫プリクラッシュセーフティシステム装着車は3DA-X,AC2,3DA-Cが取付可能			
		NSP170G	2NR-FKE	**11 A**	**BR-9**
		≫プリクラッシュセーフティシステム装着車は3DA-X,AC2,3DA-Cが取付可能			
		NCP175G	1NZ-FE	**11 A**	**BR-9**
		≫プリクラッシュセーフティシステム装着車は3DA-X,AC2,3DA-Cが取付可能			
タンク・ルーミー	H28.11～	M900/910A	1KR-FE	**2 A**	**BR-1**
		≫スマートアシストⅡ,Ⅲ装着車は3DA-X,AC2,3DA-Cが取付可能			
ノア・ヴォクシー・エスクァイア	H28.1～H29.6	ZRR80/85G	3ZR-FAE	**11 A**	**BR-10**
		≫プリクラッシュセーフティシステム装着車は3DA-X,AC2,3DA-Cが取付可能			
		ZRR80/85W	3ZR-FAE	**11 A**	**BR-10**
		≫プリクラッシュセーフティシステム装着車は3DA-X,AC2,3DA-Cが取付可能			
	H26.1～H27.12	ZRR80/85G	3ZR-FAE	**11 A**	**BR-9**
		ZRR80/85W	3ZR-FAE	**11 A**	**BR-9**
	H22.4～	ZRR70/75G,W	3ZR-FAE	**2 A**	**BR-1**
	H19.6～H22.3	ZRR70/75W	3ZR-FAE	**2 A**	**BR-1**
		ZRR70/75G,W	3ZR-FE	**2 A**	**BR-1**
	H13.11～	AZR60/65G	1AZ-FSE	**3 A**	**BR-1/2**
ノアハイブリッド・ヴォクシーハイブリッド・エスクァイアハイブリッド	H28.1～H29.6	ZWR80G/W	2ZR-FXE	**11 A**	**BR-10**
		≫プリクラッシュセーフティシステム装着車は3DA-X,AC2,3DA-Cが取付可能			
	H26.2～H27.12	ZWR80G/W	2ZR-FXE	**11 A**	**BR-9**

※1 ブレーキハーネスの設定がないため、直接配線となります。（発売予定なし）

表示項目の説明

空欄：未確認　T/C：ターボ車　NA：自然吸気車　　☆＝改訂時追加／修正

ブレーキハーネス品番が2種類以上(BR-1/2など)ある場合は、実車のコネクター形状を2ページの図でご確認ください。

TOYOTA　トヨタ

車名	年式	車種型式	エンジン型式	ハーネスNo	ブレーキハーネス品番
ハイエース・レジアスエース(コミューター含む)	H16.8～H29.11(1～4型)	KDH200系	1KD-FTV	**1 A**	**BR-2**
		TRH200系	2TR-FE	**1 A**	**BR-2**
			1TR-FE	**1 A**	**BR-2**
ハイラックスサーフ	H17.8～	GRN215W	1GR-FE	**1 A**	**BR-1/2**
		TRN210/215W	2TR-FE	**1 A**	**BR-1/2**
ハリアー	H25.12～H29.5	ZSU60/65W	3ZR-FAE	**11 A**	**BR-9**
	H18.1～	GSU35/36W	2GR-FE	**1 A**	**BR-1/2**
		GSU30/31W	2GR-FE	**1 A**	**BR-1/2**
	H15.2～	MCU35/36W	1MZ-FE	**1 A**	**BR-2**
		MCU30/31W	1MZ-FE	**1 A**	**BR-2**
ハリアーハイブリッド	H26.1～H29.5	AVU65W	2AR-FXE	**11 A**	**BR-9**
バッソ	H28.4～	M700/710A	1KR-FE	**2 A**	**BR-1**
					≫スマートアシストⅡ,Ⅲ装着車は3DA-X,AC2,3DA-Cが取付可能
	H22.2～	NGC30	1NR-FE	**2 A**	**BR-1/2**
		KGC30/35	1KR-FE	**2 A**	**BR-1/2**
ピクシスエポック	H29.5～	LA350/360A	KF	**2 A**	**BR-1**
					≫スマートアシストⅡ,Ⅲ装着車は3DA-X,AC2,3DA-Cが取付可能
	H24.5～	LA300/310A	KF	**2 A**	**BR-1**
					≫スマートアシスト装着車は3DA-X,AC2,3DA-Cが取付可能
ピクシスジョイ	H28.8～	LA250/260A	KF	**2 A**	**BR-1**
					≫スマートアシストⅡ,Ⅲ装着車は3DA-X,AC2,3DA-Cが取付可能
ピクシススペース	H24.6～	L575/585A	KF-DET3	**2 A**	**BR-1**
			KF-VE3	**2 A**	**BR-1**
	H23.9～	L575/585A	KF-VE2	**2 A**	**BR-2**
ピクシストラック	R3.12～	S500/510U	KF	**2 A**	**BR-12**
					≫スマートアシスト装着車は3DA-X,AC2,3DA-Cが取付可能
	H30.5～	S500/510U	KF	**2 A**	**BR-2**
					≫スマートアシストⅢ装着車は3DA-X,AC2,3DA-Cが取付可能
	H26.9～H30.4	S500/510U	KF	**2 A**	**BR-2**
ピクシスバン	H29.11～	S321/331M	KF	**2 A**	**BR-1**
					≫スマートアシストⅢ装着車は3DA-X,AC2,3DA-Cが取付可能
	H27.4～H29.10	S321/331M	KF	**2 A**	**BR-2**
ピクシスメガ	H28.5～	LA700/710A	KF	**2 A**	**BR-1**
					≫スマートアシストⅡ,Ⅲ装着車は3DA-X,AC2,3DA-Cが取付可能
	H27.7～H28.4	LA700/710A	KF	**2 A**	**BR-1**
					≫スマートアシストⅡ,Ⅲ装着車は3DA-X,AC2,3DA-Cが取付可能
プリウス	H27.12～H30.11	ZVW50/51/55	2ZR-FXE	**11 A**	**BR-10**
		プリクラッシュセーフティシステム装着車は取付不可			
	H26.5～	ZVW30	2ZR-FXE	**11 A**	**BR-8**
	H23.11～H26.4	ZVW30	2ZR-FXE	**2 A**	**BR-8**
	H21.5～H23.10	ZVW30	2ZR-FXE	**2 A**	**BR-1**
	H15.9～	NHW20	1NZ-FXE	**1 A**	**BR-1/2**

TOYOTA　トヨタ

車名	年式	車種型式	エンジン型式	ハーネスNo	ブレーキハーネス品番
プリウス α	H26.11～H29.10	ZVW40/41W	2ZR-FXE	**11 A**	**BR-9**
	H26.5～H26.10	ZVW40/41W	2ZR-FXE	**11 A**	**BR-1**
	H24.10～H26.4	ZVW40W	2ZR-FXE	**2 A**	**BR-1**
	H23.5～H26.4	ZVW41W	2ZR-FXE	**2 A**	**BR-1**
プリウス PHV	H26.5～	ZVW35	2ZR-FXE	**11 A**	**BR-8**
	H24.1～H26.4	ZVW35	2ZR-FXE	**2 A**	**BR-8**
ブレイド	H19.8～	GRE156H	2GR-FE	**2 A**	**BR-1/2**
	H18.12～	AZE154/156H	2AZ-FE	**2 A**	**BR-1/2**
プロボックス・サクシード	H28.9～H30.10	NCP160/165V	1NZ-FE	**11 A**	**BR-2**
					≫プリクラッシュセーフティシステム装着車は3DA-X,AC2,3DA-Cが取付可能
	H26.8～H28.8	NCP160/165V	1NZ-FE	**11 A**	**BR-2**
		NSP160V	1NR-FE	**11 A**	**BR-2**
ベルタ	H17.11～	NCP96	2NZ-FE	**2 A**	**BR-1/2**
		SCP92	2SZ-FE	**2 A**	**BR-1/2**
		KSP92	1KR-FE	**2 A**	**BR-1/2**
ポルテ・スペイド	H27.7～H28.6	NSP141	2NR-FKE	**11 A**	**BR-9**
	H24.8～H28.6	NCP141/145	1NZ-FE	**11 A**	**BR-9**
		NSP140	1NR-FE	**11 A**	**BR-9**
マーク X	H21.11～H24.8	GRX133	2GR-FSE	**2 A**	**BR-1**
	H21.11～H28.10	GRX130/135	4GR-FSE	**2 A**	**BR-1**
	H16.11～	GRX121	3GR-FSE	**1 A**	**BR-1/2**
		GRX120/125	4GR-FSE	**1 A**	**BR-1/2**
マーク X ジオ	H19.9～	GGA10	2GR-FE	**2 A**	**BR-1**
		ANA10/15	2AZ-FE	**2 A**	**BR-1**
ヤリス	R2.2～	KSP210	1KR-FE	**11 A**	設定なし ※1
					≫プリクラッシュセーフティシステム装着車は3DA-X,AC2,3DA-Cが取付可能
ラクティス	H26.5～	NCP125	1NZ-FE	**11 A**	**BR-8**
		NSP120	1NR-FKE	**11 A**	**BR-8**
	H22.11～H26.4	NCP125	1NZ-FE	**11 A**	**BR-1/2**
		NSP120	1NR-FE	**11 A**	**BR-1/2**
	H17.10～	NCP100/105	1NZ-FE	**2 A**	**BR-1/2**
		SCP100	2SZ-FE	**2 A**	**BR-1/2**
ランドクルーザープラド	H27.6～H29.9	GDJ150W	1GD-FTV	**2 A**	**BR-8**
	H25.9～H29.9	TRJ150W	2TR-FE	**2 A**	**BR-8**
	H21.9～H25.8	TRJ150W	2TR-FE	**2 A**	**BR-1**
	H17.8～	GRJ120/121W	1GR-FE	**1 A**	**BR-1/2**
		TRJ120/125W	2TR-FE	**1 A**	**BR-1/2**
		KDJ120W	1KD-FTV	**1 A**	**BR-1/2**
ランドクルーザー70	H26.8～	GRJ76/79K	1GR-FE	**2 A**	**BR-2**
FJ クルーザー	H22.12～	GSJ15W	1GR-FE	**1 A**	**BR-2**
iQ	H21.8～	NGJ10	1NR-FE	**2 A**	**BR-1/2**
	H20.11～	KGJ10	1KR-FE	**2 A**	**BR-1/2**
RAV4	H26.5～	ACA31/36W	2AZ-FE	**11 A**	**BR-1/2**
	H17.11～H26.4	ACA31/36W	2AZ-FE	**2 A**	**BR-1/2**
86	H24.4～	ZN6	FA20	**2 A**	**BR-7**

※1 ブレーキハーネスの設定がないため、直接配線となります。（発売予定なし）

表示項目の説明

空欄：未確認　T/C：ターボ車　NA：自然吸気車　　☆＝改訂時追加／修正

ブレーキハーネス品番が2種類以上(BR-1/2など)ある場合は、実車のコネクター形状を2ページの図でご確認ください。

NISSAN　ニッサン

車名	年式	車種型式	エンジン型式	ハーネスNo	ブレーキハーネス品番
ウイングロード	H17.11～	Y12	MR18DE	5 A	BR-3
			HR15DE	5 A	BR-3
エクストレイル	H25.12～H29.6	T32	MR20DD	5 A	BR-3
	≫エマージェンシーブレーキ装着車は3DA-X,AC2,3DA-Cが取付可能				
	H25.1～	T31	M9R	5 A	BR-3/4
	H19.8～	T31	QR25DE	5 A	BR-3
			MR20DE	5 A	BR-3/4
	H12.10～	T30	QR20DE	3 A	BR-4
			SR20VET	3 A	BR-4
エルグランド	H22.8～H24.12	E52	VQ35DE	5 A	BR-3
	H22.8～H30.11	E52	QR25DE	5 A	BR-3
	H16.12～	E51	VQ25DE	3 A	BR-3/4
	H14.5～	E51	VQ35DE	3 A	BR-3/4
キャラバン (NV350)	H24.6～	E26	QR20/25DE (5AT)	5 A	BR-3
	≫エマージェンシーブレーキ装着車は3DA-X,AC2,3DA-Cが取付可能				
			YD25DDTi (5AT)	5 A	BR-3
	≫エマージェンシーブレーキ装着車は3DA-X,AC2,3DA-Cが取付可能				
	H19.9～	E25	QR20/25DE	5 A	BR-4
			ZD30DDTi	5 A	BR-4
キューブ・キューブ キュービック	H20.11～	Z12	HR15DE	5 A	BR-3
	H17.5～	Z11	HR15DE	5 A	BR-3
	H14.10～	Z11	CR14DE	5 A	BR-3
クリッパー(NV100)	R1.7～	DR17V	R06A(4AT)	2 C	BR-6
			R06A(5AGS)	2 C	BR-2
	≫インテリジェントエマージェンシーブレーキ装着車は3DA-X,AC2,3DA-Cが取付可能				
	H27.2～R1.6	DR17V	R06A(4AT)	2 C	BR-6
			R06A(5AGS)	2 C	BR-2
	≫エマージェンシーブレーキ装着車は3DA-X,AC2,3DA-Cが取付可能				
シルフィ	H24.12～	B17	MRA8DE	5 A	BR-3
ジューク	H22.6～H27.10	F15	MR16DDT	5 A	BR-3
			HR15DE	5 A	BR-3
スカイライン	H20.12～	V36	VQ37VHR	5 B	BR-3
	H18.11～	V36	VQ25/35HR	5 B	BR-3
	H14.2～	V35	VQ35DE	3 A	BR-3/4
	H13.6～	V35	VQ25/30DD	3 A	BR-3/4
スカイライン クロスオーバー	H21.7～	J50	VQ37VHR	5 B	BR-3
スカイラインクーペ	H19.10～	V36	VQ37VHR	5 B	BR-3
	H15.1～	V35	VQ35DE	3 A	BR-3/4
ステージア	H16.8～	M35	VQ35DE	3 A	BR-4
			VQ25DD	3 A	BR-4
	H13.10～	M35	VQ25/30DD	3 A	BR-4
			VQ25DET	3 A	BR-4
セレナ	H17.5～	C25	MR20DE	5 A	BR-3
ティアナ	H20.6～	J32	VQ35DE	5 A	BR-3/4
			QR25DE	5 A	BR-3/4
	H15.2～	J31	VQ23/35DE	5 A	BR-3/4
			QR25DE	5 A	BR-3/4

※2 インテリジェントペダル装着車は取付不可。

NISSAN　ニッサン

車名	年式	車種型式	エンジン型式	ハーネスNo	ブレーキハーネス品番
ティーダ	H16.9～	C11	MR18DE	5 A	BR-3
			HR15DE	5 A	BR-3
デュアリス	H19.5～	J10	MR20DE	5 A	BR-3
ノート・ノートニスモ	H26.10～H28.11	E12	HR16DE	5 A	BR-3/4
	H24.9～H28.11	E12	HR12DE/DDR	5 A	BR-3
	≫エマージェンシーブレーキ装着車は3DA-X,AC2,3DA-Cが取付可能				
	H20.10～	E11	HR16DE	5 A	BR-3
	H17.1～	E11	HR15DE	5 A	BR-3
フェアレディ Z	H20.12～	Z34	VQ37VHR	5 B	BR-3
	H19.1～	Z33	VQ35HR	3 A	BR-3/4
	H14.7～	Z33	VQ35DE	3 A	BR-3
フーガ　※2	H19.12～	Y50	VQ25HR	5 A	BR-3
	H16.10～	Y50	VQ25/35DE	5 A	BR-3/4
ブルーバード シルフィ	H17.12～	G11	MR20DE	5 A	BR-3
			HR15DE	5 A	BR-3
プレサージュ	H15.7～	U31	VQ35DE	5 A	BR-3
			QR25DE	5 A	BR-3
マーチ	H22.7～R2.6	K13	HR12DE	5 A	BR-3/4
	H17.8～	K12	HR15DE	5 A	BR-3
			CR12/14DE	5 A	BR-3
	H14.11～	K12	CR14DE	5 A	BR-3
			CR12DE	5 A	BR-3
			CR10DE	5 A	BR-3
ムラーノ	H20.9～	Z51	VQ35DE	5 A	BR-3/4
			QR25DE	5 A	BR-3/4
	H16.9～	Z50	VQ35DE	5 A	BR-4
			QR25DE	5 A	BR-4
モコ	H23.2～	MG33S	R06A	1 C	BR-1/6
ラフェスタ	H16.12～	B30	MR20DE	5 A	BR-3
リーフ	H22.12～H24.10	E0	モーター	5 A	BR-3
ルークス	H21.12～	ML21S	K6A	1 C	BR-6
NV150 AD・AD EXPERT	H29.1～	Y12	HR16DE	5 A	BR-3
	≫エマージェンシーブレーキ装着車は3DA-X,AC2,3DA-Cが取付可能				
			HR15DE	5 A	BR-3
	≫エマージェンシーブレーキ装着車は3DA-X,AC2,3DA-Cが取付可能				
	H20.12～H28.12	Y12	HR16DE	5 A	BR-3
	H18.12～H28.12	Y12	MR18DE	5 A	BR-3
			HR15DE	5 A	BR-3
			CR12DE	5 A	BR-3
NV200	H21.5～R1.12	M20	HR16DE	5 A	BR-3

※1 ブレーキハーネスの設定がないため、直接配線となります。（発売予定なし）

※2 インテリジェントペダル装着車は取付不可。

表示項目の説明

空欄：未確認　T/C：ターボ車　NA：自然吸気車　　☆＝改訂時追加／修正

ブレーキハーネス品番が2種類以上(BR-1/2など)ある場合は、実車のコネクター形状を2ページの図でご確認ください。

MAZDA　マツダ

車 名	年 式	車種型式	エンジン型式	ハーネスNo	ブレーキハーネス品番
アクセラ・ ※3 アクセラスポーツ	H25.11～	BM5AP/FP	P5	**2 B**	設定なし ※1
	≫アドバンストスマートシティブレーキサポート装着車、スマートシティブレーキサポート装着車は 3DA-X,AC2,3DA-Cが取付可能				
		BM5AS/FS	P5	**2 B**	設定なし ※1
	≫アドバンストスマートシティブレーキサポート装着車、スマートシティブレーキサポート装着車は 3DA-X,AC2,3DA-Cが取付可能				
アテンザ	H17.6～	GG3S/P	L3	**1 A**	**BR-5**
アテンザ スポーツワゴン	H17.6～	GY3W	L3	**1 A**	**BR-5**
		GYEW	LF	**1 A**	**BR-5**
スクラムトラック	H25.9～	DG16T	R06A	**2 C**	**BR-6**
	≫ デュアルカメラブレーキサポート装着車は 3DA-X,AC2,3DA-Cが取付可能				
スクラムバン	H27.3～	DG17V	R06A (4AT)	**2 C**	**BR-6**
			R06A (5AGS)	**2 C**	**BR-2**
	≫ デュアルカメラブレーキサポート装着車は 3DA-X,AC2,3DA-Cが取付可能				
デミオ	H26.10～ H29.10	DJ5AS/FS	S5	**2 B**	設定なし ※1
	≫スマートシティブレーキサポート装着車は 3DA-X,AC2,3DA-Cが取付可能				
	H26.9～ H29.10	DJ3AS/FS	P3	**2 B**	設定なし ※1
	≫スマートシティブレーキサポート装着車は 3DA-X,AC2,3DA-Cが取付可能				
	H23.6～	DEJFS	P3	**2 A**	**BR-5**
	H19.7～	DE5FS	ZY(CVT)	**2 A**	**BR-5**
		DE3AS/FS	ZJ (AT)	**2 A**	**BR-5**
	H17.4～	DY5W/5R	ZY	**1 A**	**BR-5**
		DY3W/3R	ZJ	**1 A**	**BR-5**
フレア	H29.2～	MJ55S	R06A	**2 C**	**BR-1**
	≫デュアルセンサーブレーキサポート装着車は 3DA-X,AC2,3DA-Cが取付可能				
	H26.9～	MJ44S	R06A (NA)	**2 C**	**BR-1**
	≫レーダーブレーキサポート装着車は 3DA-X,AC2,3DA-Cが取付可能				
	H25.7～ H26.8	MJ34S	R06A (T/C)	**2 C**	**BR-1**
	≫レーダーブレーキサポート装着車は 3DA-X,AC2,3DA-Cが取付可能				
	H25.7～	MJ34S	R06A (NA)	**2 C**	**BR-1**
	≫レーダーブレーキサポート装着車は 3DA-X,AC2,3DA-Cが取付可能				
	H24.10～	MJ34S	R06A	**2 C**	**BR-1**
フレア クロスオーバー	H27.12～	MS41S	R06A	**2 C**	**BR-1**
	≫レーダーブレーキサポート装着車、デュアルカメラブレーキサポート装着車は 3DA-X,AC2,3DA-Cが取付可能				
	H26.1～	MS31S	R06A	**2 C**	**BR-1**
	≫レーダーブレーキサポート装着車は 3DA-X,AC2,3DA-Cが取付可能				

※3 Bose サウンドシステム装着車は取付不可。

MAZDA　マツダ

車 名	年 式	車種型式	エンジン型式	ハーネスNo	ブレーキハーネス品番
フレアワゴン	H27.5～	MM42S	R06A(NA)	**2 C**	**BR-1**
	≫デュアルカメラブレーキサポート装着車は 3DA-X,AC2,3DA-Cが取付可能				
	H25.4～	MM32S	R06A	**2 C**	**BR-1**
	≫レーダーブレーキサポート装着車は 3DA-X,AC2,3DA-Cが取付可能				
	H24.6～	MM21S	K6A	**1 C**	**BR-6**
ベリーサ	H17.6～	DC5W/5R	ZY	**1 A**	**BR-5**
ロードスター	H28.12～ H30.6	NDERC	PE ※3	**2 B**	設定なし ※1
	H27.5～ H30.6	ND5RC	P5 ※3	**2 B**	設定なし ※1
	H17.9～	NCEC	LF	**1 A**	**BR-5**
AZ ワゴン	H20.9～	MJ23S	K6A (NA,CVT)	**1 C**	**BR-6**
			K6A (T/C)	**1 C**	**BR-6**
CX-3	H27.2～	DK5AW/FW	S5	**2 B**	設定なし ※1
	≫アドバンストスマートシティブレーキサポート装着車、≫スマートシティブレーキサポート装着車は 3DA-X,AC2,3DA-Cが取付可能				
CX-5	H24.2～ H25.9	KE2AW/FW	SH	**2 B**	設定なし ※1
	≫スマートシティブレーキサポート装着車は 3DA-X,AC2,3DA-Cが取付可能				
	H25.9	KEEAW/FW	PE	**2 B**	設定なし ※1
	≫スマートシティブレーキサポート装着車は 3DA-X,AC2,3DA-Cが取付可能				
MPV	H18.2～	LY3P	L3	**2 A**	**BR-5**
RX-8	H15.4～	SE3P	13B	**1 A**	**BR-5**

※1 ブレーキハーネスの設定がないため、直接配線となります。（発売予定なし）

※3 Bose サウンドシステム装着車は取付不可。

表示項目の説明

空欄：未確認　T/C：ターボ車　NA：自然吸気車　　☆＝改訂時追加／修正

ブレーキハーネス品番が2種類以上(BR-1/2など)ある場合は、実車のコネクター形状を2ページの図でご確認ください。

DAIHATSU　ダイハツ

車名	年式	車種型式	エンジン型式	ハーネスNo	ブレーキハーネス品番
アトレーワゴン	H27.4～H29.10	S321/331G	KF	**2 A**	**BR-2**
ウェイク	H28.5～	LA700/710S	KF	**2 A**	**BR-1**
					≫スマートアシストⅡ,Ⅲ装着車は3DA-X,AC2,3DA-Cが取付可能
	H26.11～H28.4	LA700/710S	KF	**2 A**	**BR-1**
					≫スマートアシスト装着車は3DA-X,AC2,3DA-Cが取付可能
キャスト	H27.9～	LA250/260S	KF	**2 A**	**BR-1**
					≫スマートアシストⅡ,Ⅲ装着車は3DA-X,AC2,3DA-Cが取付可能
コペン（GR SPORT含む）	H26.6～	LA400K	KF	**2 A**	**BR-1**
タント	H24.6～	L375/385S	KF-DET3	**2 A**	**BR-1**
	H23.12～	L375/385S	KF-VE3	**2 A**	**BR-1**
	H23.6～	L375/385S	KF-VE2	**2 A**	**BR-2**
タントエグゼ	H24.6～	L455/465S	KF-DET3	**2 A**	**BR-1**
	H23.7～	L455/465S	KF-VE2	**2 A**	**BR-2**
トール	H28.11～	M900/910S	1KR-FE	**2 A**	**BR-1**
					≫スマートアシストⅡ,Ⅲ装着車は3DA-X,AC2,3DA-Cが取付可能
ハイゼットカーゴ	H29.11～	S321/331V,W	KF	**2 A**	**BR-1**
					≫スマートアシストⅢ装着車は3DA-X,AC2,3DA-Cが取付可能
	H27.4～H29.10	S321/331V,W	KF	**2 A**	**BR-2**
ハイゼットキャディー ハイゼットトラック(ジャンボ含む)	H28.6～	LA700/710V	KF	**2 A**	**BR-1**
					≫スマートアシストⅡ,Ⅲ装着車は3DA-X,AC2,3DA-Cが取付可能
	R3.12～	S500/510P	KF	**2 A**	**BR-12**
					≫スマートアシスト装着車は3DA-X,AC2,3DA-Cが取付可能
	H30.5～	S500/510P	KF	**2 A**	**BR-2**
					≫スマートアシストⅡ,Ⅲ装着車は3DA-X,AC2,3DA-Cが取付可能
	H26.9～H30.4	S500/510P	KF	**2 A**	**BR-2**
ブーン	H28.4～	M700/710S	1KR-FE	**2 A**	**BR-1**
					≫スマートアシストⅡ,Ⅲ装着車は3DA-X,AC2,3DA-Cが取付可能
	H22.2～	M601S	1NR-FE	**2 A**	**BR-1/2**
		M600/610S	1KR-FE	**2 A**	**BR-1/2**
ミライース	H29.5～	LA350/360S	KF	**2 A**	**BR-1**
					≫スマートアシストⅡ,Ⅲ装着車は3DA-X,AC2,3DA-Cが取付可能
	H25.8～	LA300/310S	KF	**2 A**	**BR-1**
					≫スマートアシスト装着車は3DA-X,AC2,3DA-Cが取付可能
	H23.9～	LA300/310S	KF	**2 A**	**BR-1**
ミラトコット	H30.6～	LA550/560S	KF	**2 A**	**BR-1**
					≫スマートアシストⅡ,Ⅲ装着車は3DA-X,AC2,3DA-Cが取付可能

DAIHATSU　ダイハツ

車名	年式	車種型式	エンジン型式	ハーネスNo	ブレーキハーネス品番
ムーヴ	H27.5～	LA150/160S	KF	**2 A**	**BR-1**
					≫スマートアシストⅡ,Ⅲ装着車は3DA-X,AC2,3DA-Cが取付可能
	H26.12～H27.4	LA150/160S	KF	**2 A**	**BR-1**
					≫スマートアシスト装着車は3DA-X,AC2,3DA-Cが取付可能
	H24.12～	LA100/110S	KF	**2 A**	**BR-1**
					≫スマートアシスト装着車は3DA-X,AC2,3DA-Cが取付可能
	H22.12～	LA100/110S	KF	**2 A**	**BR-1**
ムーヴキャンバス	H28.9～	LA800/810S	KF	**2 A**	**BR-1**
					≫スマートアシストⅡ,Ⅲ装着車は3DA-X,AC2,3DA-Cが取付可能
ムーヴコンテ	H24.4～	L575/585S	KF-DET3	**2 A**	**BR-1**
			KF-VE3	**2 A**	**BR-1**
	H23.6～	L575/585S	KF-VE2	**2 A**	**BR-2**

MITSUBISHI　ミツビシ

車名	年式	車種型式	エンジン型式	ハーネスNo	ブレーキハーネス品番
アイ	H18.1～	HA1W	3B20	**6 A**	**BR-2**
アイミーブ	H22.4～	HA3W	モーター	**6 A**	**BR-2**
コルト	H18.5～	Z27AG	4G15 (T/C,CVT)	**1 C**	**BR-2**
	H16.10～	Z23/24A	4A91	**1 C**	**BR-2**
		Z21/22A	4A90	**1 C**	**BR-2**
		Z27A	4G15 (T/C)	**1 C**	**BR-2**
	H14.11～	Z27/28A	4G15	**1 C**	**BR-2**
		Z25/26A	4G19	**1 C**	**BR-2**
デリカ D:2	H26.3～	MB15S	K12B	**1 D**	**BR-1/6**
					FCM-City装着車は取付不可
	H23.3～H26.2	MB15S	K12B	**1 D**	**BR-1/6**
ミニキャブトラック	H26.3～	DS16T	R06A (AT)	**2 C**	**BR-6**
			R06A (5AGS)	**2 C**	**BR-2**
					≫e-Assist装着車は3DA-X,AC2,3DA-Cが取付可能
ミニキャブバン	H27.3～	DS17V	R06A (4AT)	**2 C**	**BR-6**
			R06A (5AGS)	**2 C**	**BR-2**
					≫e-Assist装着車は3DA-X,AC2,3DA-Cが取付可能

表示項目の説明

空欄：未確認　T/C：ターボ車　NA：自然吸気車　　☆＝改訂時追加／修正

ブレーキハーネス品番が2種類以上(BR-1/2など)ある場合は、実車のコネクター形状を2ページの図でご確認ください。

SUBARU　スバル

車名	年式	車種型式	エンジン型式	ハーネスNo	ブレーキハーネス品番
インプレッサ	H23.12～	GJ2/3	FB16	**2 A**	**BR-3**
		GP2/3	FB16	**2 A**	**BR-3**
	H20.10～	GE6/7	EJ20	**2 A**	**BR-3**
		GH6	EJ20	**2 A**	**BR-7**
		GE2/3	EL15	**2 A**	**BR-3**
	H19.6～	GH7	EJ20	**2 A**	**BR-7**
		GH2/3	EL15	**2 A**	**BR-7**
	H18.6～	GDC/D	EL15	**2 A**	**BR-4**
		GGC/D	EL15	**2 A**	**BR-4**
エクシーガ	H21.12～	YA9	EJ25	**2 A**	**BR-4**
	H20.6～	YA4/5	EJ20	**2 A**	**BR-4**
サンバートラック	R4.1～	S500/510J	KF	**2 A**	**BR-12**
	≫スマートアシスト装着車は3DA-X,AC2,3DA-Cが取付可能				
	H30.5～	S500/510J	KF	**2 A**	**BR-2**
	≫スマートアシストⅢ装着車は3DA-X,AC2,3DA-Cが取付可能				
	H26.9～H30.4	S500/510J	KF	**2 A**	**BR-2**
サンバーバン	H29.11～	S321/331B	KF	**2 A**	**BR-1**
	≫スマートアシストⅢ装着車は3DA-X,AC2,3DA-Cが取付可能				
	H27.4～H29.10	S321/331B	KF	**2 A**	**BR-2**
ジャスティ	H28.11～	M900/910F	1KR-FE	**2 A**	**BR-1**
	≫スマートアシストⅡ,Ⅲ装着車は3DA-X,AC2,3DA-Cが取付可能				
ステラ	H27.5～	LA150/160F	KF	**2 A**	**BR-1**
	≫スマートアシストⅡ,Ⅲ装着車は3DA-X,AC2,3DA-Cが取付可能				
	H26.12～H27.4	LA150/160F	KF	**2 A**	**BR-1**
	≫スマートアシスト装着車は3DA-X,AC2,3DA-Cが取付可能				
	H24.12～	LA100/110F	KF	**2 A**	**BR-1**
	≫スマートアシスト装着車は3DA-X,AC2,3DA-Cが取付可能				
	H23.5～	LA100/110F	KF	**2 A**	**BR-1**
	H18.6～	RN1/2	EN07 (NA)	**1 A**	**BR-4**
ディアスワゴン	H27.4～H29.10	S321/331N	KF	**2 A**	**BR-2**
トレジア	H26.5～	NCP120/125X	1NZ-FE	**11 A**	**BR-8**
		NSP120X	1NR-FKE	**11 A**	**BR-8**
	H22.11～H26.4	NSP120/125X	1NZ-FE	**11 A**	**BR-1/2**
		NSP120X	1NR-FE	**11 A**	**BR-1/2**

SUBARU　スバル

車名	年式	車種型式	エンジン型式	ハーネスNo	ブレーキハーネス品番
フォレスター	H22.10～	SHJ	FB20	**2 A**	**BR-4**
	H19.12～	SH5	EJ20 (NA)	**2 A**	**BR-4**
	H17.1～	SG5(D型～)	EJ20 (NA)	**2 A**	**BR-4**
	H14.2～	SG5	EJ20 (T/C,A/T)	**1 B**	**BR-4**
プレオプラス	H29.5～	LA350/360F	KF	**2 A**	**BR-1**
	≫スマートアシストⅢ装着車は3DA-X,AC2,3DA-Cが取付可能				
	H24.5～	LA300/310F	KF	**2 A**	**BR-1**
	≫スマートアシストⅢ装着車は3DA-X,AC2,3DA-Cが取付可能				
ルクラ	H23.7～	L455/465F	KF	**2 A**	**BR-1/2**
レガシィ	H21.5～	BRF	EZ36	**2 A**	**BR-4**
	H22.4	BM/BR9	EJ25	**2 A**	**BR-4**
	H20.5～	BPH	EJ25	**2 A**	**BR-4**
	H19.11～	BL9	EJ25	**2 A**	**BR-4**
	H19.5～	BL/BP5(E型～)	EJ20 (T/C)	**2 A**	**BR-4**
			EJ20 (SOHC,NA)	**2 A**	**BR-4**
			EJ20 (DOHC,NA)	**1 B**	**BR-4**
	H18.5～	BL/BPE(D型～)	EZ30	**2 A**	**BR-4**
		BP9(D型～)	EJ25	**2 A**	**BR-4**
		BL/BP5(D型～)	EJ20 (T/C)	**2 A**	**BR-4**
	H15.10～	BP9(A～C型)	EJ25	**1 B**	**BR-4**
	H15.9～	BL/BPE(A～C型)	EZ30	**1 B**	**BR-4**
	H15.4～	BL/BP5(A～C型)	EJ20 (T/C)	**1 B**	**BR-4**
		BL/BP5(A～D型)	EJ20 (NA)	**1 B**	**BR-4**
BRZ	H24.3～	ZC6	FA20	**2 A**	**BR-7**
R1	H17.1～	RJ1/2	EN07 (DOHC,NA)	**1 A**	**BR-4**
R2	H15.12～	RC1/2	EN07 (DOHC,NA)	**1 A**	**BR-4**

表示項目の説明

空欄：未確認　T/C：ターボ車　NA：自然吸気車　　☆＝改訂時追加／修正

ブレーキハーネス品番が2種類以上(BR-1/2など)ある場合は、実車のコネクター形状を2ページの図でご確認ください。

SUZUKI　スズキ

車名	年式	車種型式	エンジン型式	ハーネスNo	ブレーキハーネス品番
アルト	H26.12～R2.9	HA36S/V	R06A(NA)	2 C	BR-2
		≫ デュアルセンサーブレーキサポート装着車、レーダーブレーキサポート装着車は3DA-X,AC2,3DA-Cが取付可能			
	H21.12～	HA25S	K6A (CVT)	1 C	BR-6
	H16.9～	HA24S	K6A	1 C	BR-6
アルトエコ	H23.12～	HA35S	R06A	1 C	BR-1/2
アルトラパン	H25.6～	HE22S	K6A (NA,CVT)	1 C	BR-1/2/6
			K6A (T/C)	1 C	BR-1/2/6
	H20.11～H25.5	HE22S	K6A (NA,CVT)	1 C	BR-2/6
			K6A (T/C)	1 C	BR-2/6
エブリイ	R1.6～	DA17V	R06A(4AT)	2 C	BR-6
			R06A(5AGS)	2 C	BR-2
		≫ デュアルカメラブレーキサポート装着車、3DA-X,AC2,3DA-Cが取付可能			
	H27.2～R1.5	DA17V	R06A(4AT)	2 C	BR-6
			R06A(5AGS)	2 C	BR-2
		≫レーダーブレーキサポート装着車は3DA-X,AC2,3DA-Cが取付可能			
キャリイ	H25.9～H30.4	DA16T	R06A (AT)	2 C	BR-6
			R06A (5AGS)	2 C	BR-2
ジムニー	H30.7～	JB64W	R06A	2 C	BR-2
		≫ デュアルセンサーブレーキサポート装着車は3DA-X,AC2,3DA-Cが取付可能			
ジムニーシエラ	H30.7～	JB74W	K15B	2 C	BR-2
		≫ デュアルセンサーブレーキサポート装着車は3DA-X,AC2,3DA-Cが取付可能			
スイフト	H29.7～	ZC43S	K12C	2 C	BR-9
		デュアルセンサーブレーキサポート装着車は取付不可			
	H29.1～	ZC/ZD83S	K12C	2 C	BR-9
		デュアルセンサーブレーキサポート装着車は取付不可			
		ZC/ZD53S	K12C	2 C	BR-9
		デュアルセンサーブレーキサポート装着車は取付不可			
		ZC13S	K10C	2 C	BR-9
		デュアルセンサーブレーキサポート装着車は取付不可			
	H22.9～	ZC/ZD72S	K12B	1 D	BR-2
	H19.5～	ZC71S	K12B	1 D	BR-6
	H17.9～	ZC31S	M16A	1 A	BR-6
スペーシア	H27.5～H30.11	MK42S	R06A	2 C	BR-1
		≫ デュアルカメラブレーキサポート装着車は3DA-X,AC2,3DA-Cが取付可能			
	H25.3～	MK32S	R06A	2 C	BR-1
		≫レーダーブレーキサポート装着車は3DA-X,AC2,3DA-Cが取付可能			
セルボ	H19.10～	HG21S	K6A (T/C,CVT)	1 C	BR-6

※1 ブレーキハーネスの設定がないため、直接配線となります。（発売予定なし）

SUZUKI　スズキ

車名	年式	車種型式	エンジン型式	ハーネスNo	ブレーキハーネス品番
ソリオ	H30.7～	MA36S	K12C	2 C	BR-9
		デュアルカメラブレーキサポート装着車は取付不可			
		MA26S	K12C	2 C	BR-9
		デュアルカメラブレーキサポート装着車は取付不可			
	H27.8～H30.6	MA36S	K12C	2 C	BR-1
		デュアルカメラブレーキサポート装着車は取付不可			
		MA26S	K12C	2 C	BR-1
		≫ デュアルカメラブレーキサポート装着車は3DA-X,AC2,3DA-Cが取付可能			
	H26.2～	MA15S	K12B	1 D	BR-1/6
		レーダーブレーキサポート装着車は取付不可			
	H23.1～H26.1	MA15S	K12B	1 D	BR-1/6
ハスラー	H27.5～	MR41S	R06A	2 C	BR-1
		≫ デュアルカメラブレーキサポート装着車、レーダーブレーキサポート装着車は3DA-X,AC2,3DA-Cが取付可能			
	H26.1～	MR31S	R06A	2 C	BR-1
		≫レーダーブレーキサポート装着車は3DA-X,AC2,3DA-Cが取付可能			
パレット	H21.9～	MK21S	K6A (NA,CVT)	1 C	BR-6
			K6A (T/C,CVT)	1 C	BR-6
ワゴン R	H29.2～	MH55S	R06A (NA)	2 C	BR-1
		≫ デュアルセンサーブレーキサポート装着車は3DA-X,AC2,3DA-Cが取付可能			
		MH35S	R06A	2 C	BR-1
		≫ デュアルセンサーブレーキサポート装着車は3DA-X,AC2,3DA-Cが取付可能			
	H26.9～	MH44S	R06A (NA)	2 C	BR-1
		≫レーダーブレーキサポート装着車は3DA-X,AC2,3DA-Cが取付可能			
	H25.7～H26.8	MH34S	R06A (T/C)	2 C	BR-1
		≫レーダーブレーキサポート装着車は3DA-X,AC2,3DA-Cが取付可能			
	H25.7～	MH34S	R06A (NA)	2 C	BR-1
		≫レーダーブレーキサポート装着車は3DA-X,AC2,3DA-Cが取付可能			
	H24.9～	MH34S	R06A	2 C	BR-1
	H20.9～	MH23S	K6A (NA,CVT)	1 C	BR-6
			K6A (T/C)	1 C	BR-6
	H19.5～	MH22S	K6A (NA,CVT)	1 C	BR-6
	H18.9～	MH21S	K6A (NA,CVT)	1 C	BR-6
MR ワゴン	H23.1～	MF33S	R06A	1 C	BR-1/6
SX4	H18.7～	YA/YB11S	M15A	1 D	BR-2

表示項目の説明

空欄：未確認　T/C：ターボ車　NA：自然吸気車　　☆＝改訂時追加／修正

ブレーキハーネス品番が2種類以上(BR-1/2など)ある場合は、実車のコネクター形状を2ページの図でご確認ください。

HONDA　ホンダ

車 名	年 式	車種型式	エンジン型式	ハーネスNo	ブレーキハーネス品番
インサイト	H21.2～	ZE2	LDA	**7 A**	**BR-2**
オデッセイ	H20.10～	RB3/4	K24A	**4 A**	**BR-2**
グレイス	H27.6～H29.6	GM6/9	L15B	**7 B**	設定なし ※1
	≫シティブレーキアクティブシステム装着車は3DA-X,AC2,3DA-Cが取付可能				
	H26.12～H29.6	GM4/5	LEB	**7 B**	設定なし ※1
	≫シティブレーキアクティブシステム装着車は3DA-X,AC2,3DA-Cが取付可能				
シビック	H17.9～	FD2	K20A	**4 A**	**BR-2**
		FD1	R18A	**4 A**	**BR-2**
シビックハイブリッド	H17.11～	FD3	LDA	**4 A**	**BR-2**
シャトル	H27.5～H29.8	GK8/9	L15B	**7 B**	設定なし ※1
	≫シティブレーキアクティブシステム装着車は3DA-X,AC2,3DA-Cが取付可能				
シャトルハイブリッド	H27.5～H29.8	GP7/8	LEB	**7 B**	設定なし ※1
	≫シティブレーキアクティブシステム装着車は3DA-X,AC2,3DA-Cが取付可能				
ステップワゴン	H27.4～	RP1/2	L15B	**7 B**	設定なし ※1
	衝突軽減ブレーキ（CMBS)装着車は取付不可				
	H24.4～H25.11	RK5/6	R20A	**4 A**	設定なし ※1
	シティブレーキアクティブシステム装着車は取付不可				
	H24.4～	RK1/2	R20A	**4 A**	設定なし ※1
	H21.10～H24.3	RK1/2/5/6	R20A	**4 A**	**BR-2**
	H17.5～	RG3/4	K24A	**4 A**	**BR-2**
		RG1/2	K20A	**4 A**	**BR-2**
ストリーム	H18.7～	RN8/9	R20A	**4 A**	**BR-2**
		RN6/7	R18A	**4 A**	**BR-2**

HONDA　ホンダ

車 名	年 式	車種型式	エンジン型式	ハーネスNo	ブレーキハーネス品番
フィット	H25.9～H29.6	GK5/6	L15B	**7 B**	設定なし ※1
	≫シティブレーキアクティブシステム装着車は3DA-X,AC2,3DA-Cが取付可能				
	H25.9～H29.6	GK3/4	L13B	**7 B**	設定なし ※1
	≫シティブレーキアクティブシステム装着車は3DA-X,AC2,3DA-Cが取付可能				
	H19.10～	GE8/9	L15A	**7 A**	**BR-2**
		GE6/7	L13A	**7 A**	**BR-2**
フィットシャトル	H23.6～	GG7/8	L15A	**7 A**	**BR-2**
フィットハイブリッド	H25.9～H29.6	GP5/6	LEB	**7 B**	設定なし ※1
	≫シティブレーキアクティブシステム装着車は3DA-X,AC2,3DA-Cが取付可能				
フリード	H28.9～	GB5/6	L15B	**7 B**	設定なし ※1
	衝突軽減ブレーキ（CMBS)装着車は取付不可				
	H20.5～	GB3/4	L15A	**7 A**	**BR-2**
フリードハイブリッド	H23.10～	GP3	LEA	**7 A**	**BR-2**
フリードスパイク	H22.7～	GB3/4	L15A	**7 A**	**BR-2**
フリードスパイクハイブリッド	H23.10～	GP3	LEA	**7 A**	**BR-2**
CR-V	H18.10～	RE3/4	K24A	**4 A**	**BR-2**
CR-Z	H22.2～	ZF1	LEA	**7 A**	**BR-2**
N-BOX・N-BOX＋・N-BOX スラッシュ	H25.12～	JF1/2	S07A (NA)	**7 B**	設定なし ※1
	≫シティブレーキアクティブシステム装着車は3DA-X,AC2,3DA-Cが取付可能				
	H23.12～	JF1/2	S07A (NA)	**7 B**	設定なし ※1
N-ONE	H24.11～	JG1/2	S07A (NA)	**7 B**	設定なし ※1
	≫シティブレーキアクティブシステム装着車は3DA-X,AC2,3DA-Cが取付可能				
	H24.11～H26.4	JG1/2	S07A (T/C)	**7 B**	設定なし ※1
N-WGN	H25.11～	JH1/2	S07A	**7 B**	設定なし ※1
	≫シティブレーキアクティブシステム装着車は3DA-X,AC2,3DA-Cが取付可能				

※1 ブレーキハーネスの設定がないため、直接配線となります。（発売予定なし）

対応車表

製品名（品番）

3-drive・α（3DA）

3-drive・REMOTE（3DR）

3-drive・AC（THA）

本表は MT（マニュアル）車専用 対応車表です。

AT（オートマチック）、CVT（無段変速機）車用の対応車表は、1ページをご覧ください。

衝突軽減システム車への対応

衝突軽減システム車には、3DA-X, AC2, 3DA-T, 3DA-C, 3DA-B, 3DR-Lが対応可能で、
他の製品は対応不可となります。

※1　実車確認が完了しない車種は対応不可となります。
※2　衝突軽減システム車へ対応不可品を装着した場合のトラブルには、弊社は一切責任を負いません。

⚠ 注意

● 3-DRIVEには品質保証上、他社類似品のハーネスは使用しないでください。

3-DRIVE用 専用ハーネスの類似品にご注意

- ブレーキランプをLEDに交換した場合にオートクルーズが動作しないときは、電球に戻してご使用ください。
- 新しい車輌へ装着する時は必ず初期設定を行ってください。
- アクセルコネクターの取り外しは「エンジン停止15分以上経過後」に行ってください。
- 下記のクルマには取り付けできません。
  ① 純正オートクルーズ装着車　② ワイヤー式スロットル車

本資料は改善のため一部が訂正される場合がありますので、お買い求めの際は必ず再確認してください。

本表には取り付けに必要な「車種別専用ハーネス」「クラッチアダプター」「ブレーキハーネス」の各品番が記載されています。

製 品 ＋

車種別専用ハーネス

必ずご使用ください。

※国産車用の車種別専用ハーネスは、すべての3-driveシリーズにご使用いただけます。

＋

クラッチアダプター

クラッチ操作時にオートクルーズを解除することでエンジン回転の上昇を防止します。必要に応じてご購入ください。

＋

ブレーキハーネス

※ブレーキハーネスを使用するとカプラーオンで簡単に接続できます。直接配線する場合は不要ですので、必要に応じてご購入ください。

＋

クラッチハーネス

※クラッチハーネスを使用するとカプラーオンで簡単に接続できます。直接配線する場合は不要ですので、必要に応じてご購入ください。

【車種別専用ハーネス品番】

ハーネスNo.	品 番	ハーネスNo.	品 番
1 A	TH-1A	4 A	TH-4A
1 B	TH-1B	5 A	TH-5A
1 C	TH-1C	5 B	TH-5B
1 D	TH-1D	6 A	TH-6A
2 A	TH-2A	7 A	TH-7A
2 B	TH-2B	7 B	TH-7B
2 C	TH-2C	11 A	TH-11A
3 A	TH-3A		

【クラッチアダプター品番】

品 番
THA-MA1
THA-MA2

【ブレーキハーネス品番】

品 番
BR-1
BR-2
BR-3
BR-4
BR-5
BR-6
BR-7
BR-8
BR-9
BR-10

【クラッチハーネス品番】

品 番
MTC-1
MTC-7
MTC-8
MTC-9

ブレーキハーネスの品番が２種類以上（BR-1/2など）ある場合

下図と取り付けるクルマのブレーキスイッチのコネクターを照らし合わせ、同じ形状のブレーキハーネスをご使用ください

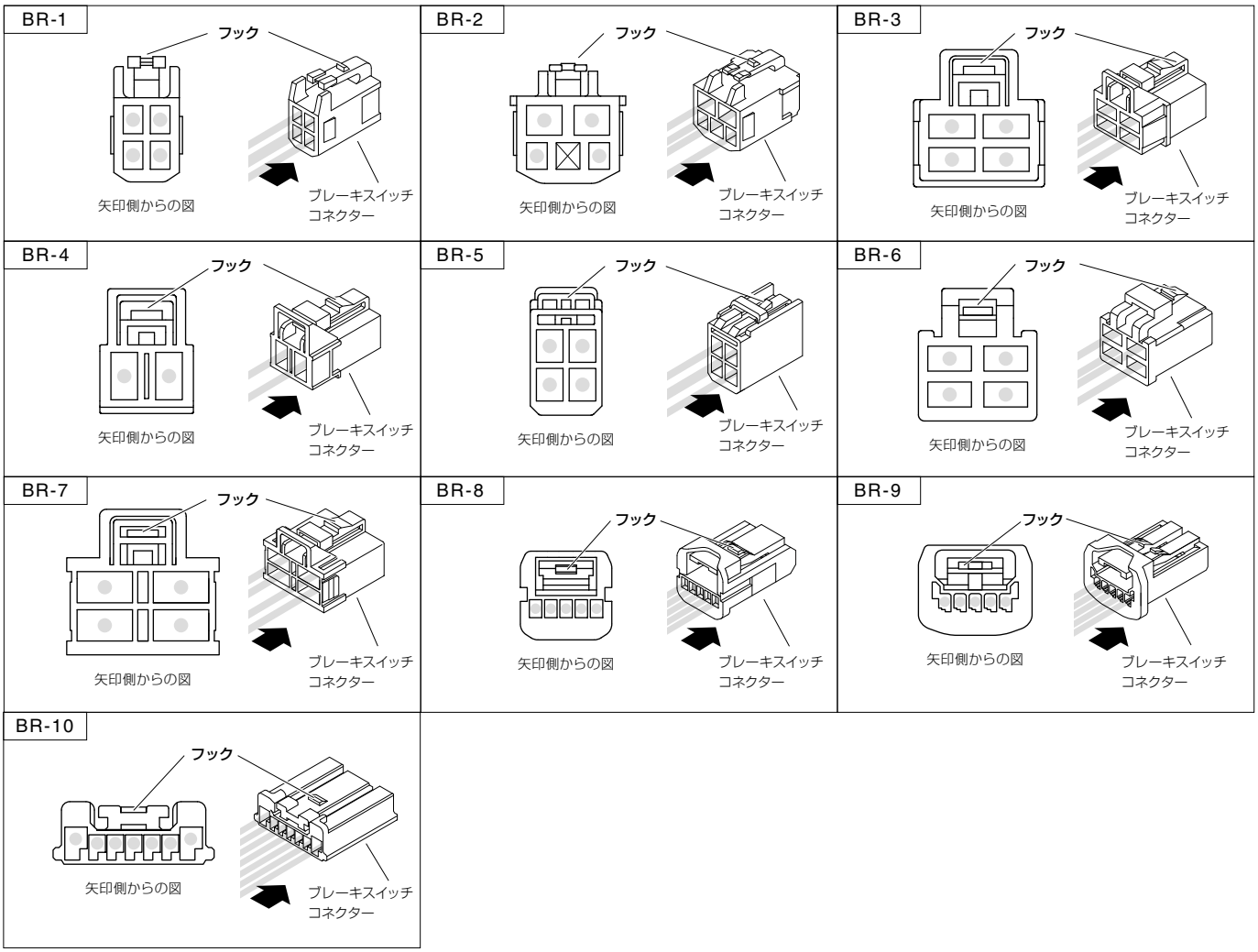

■MT 車対応車表

表示項目の説明

空欄：未確認　T/C：ターボ車　NA：自然吸気車　　☆＝改訂時追加／修正

ブレーキハーネス品番が2種類以上(BR-1/2など)ある場合は、実車のコネクター形状を2ページの図でご確認ください。

メーカー	車 名	年 式	車種型式	エンジン型式	ハーネスNo	ブレーキハーネス品番	クラッチアダプター品番	クラッチハーネス品番
TOYOTA	ヴィッツ	H22.12～H27.6	NCP131	1NZ-FE	**11 A**	**BR-1**	**THA-MA1**	**MTC-7**
		H17.2～	NCP91	1NZ-FE	**2 A**	**BR-1/2**	**THA-MA1**	**MTC-7**
	オーリス	H24.8～	ZRE186H	2ZR-FAE	**11 A**	**BR-2**	**THA-MA1**	**MTC-7**
		≫プリクラッシュセーフティシステム装着車は3DA-X,AC2,3DA-Cが取付可能						
		H21.10～	ZRE152H	2ZR-FAE	**2 A**	**BR-1/2**	**THA-MA1**	**MTC-7**
	カローラフィールダー	H18.10～	NZE141G	1NZ-FE	**2 A**	**BR-1/2**	**THA-MA1**	**MTC-7**
	コペン GR SPORT	R1.10～	LA400A	KF	**2 A**	**BR-1**	**THA-MA1**	**MTC-7**
	ハイエース	H19.8～	KDH201/206V	1KD-FTV	**1 A**	**BR-2**	**THA-MA1**	**MTC-7**
		H16.8～	TRH200V/K	1TR-FE	**1 A**	**BR-2**	**THA-MA1**	**MTC-7**
			KDH200/205V	2KD-FTV	**1 A**	**BR-2**	**THA-MA1**	**MTC-7**
	ピクシストラック	R3.12～	S500/510U	KF	**2 A**	**BR-12**	**THA-MA1**	**MTC-7**
		≫スマートアシストⅢ,Ⅲt装着車は3DA-X,AC2,3DA-Cが取付可能						
		H26.9～R3.11	S500/510U	KF	**2 A**	**BR-2**	**THA-MA1**	**MTC-7**
		≫スマートアシストⅢ,Ⅲt装着車は3DA-X,AC2,3DA-Cが取付可能						
	ランドクルーザー 70	H26.8～	GRJ76/79K	1GR-FE	**2 A**	**BR-2**	**THA-MA1**	**MTC-7**
	86	H24.4～	ZN6	FA20	**2 A**	**BR-7**	**THA-MA2**	**MTC-1**
NISSAN	エクストレイル	H20.9～H22.6	T31	M9R	**5 A**	**BR-3/4**	**THA-MA1**	設定なし ※1
		H19.8～	T31	MR20DE	**5 A**	**BR-3/4**	**THA-MA1**	設定なし ※1
	クリッパー(NV100)	H27.3～	DR17V	R06A	**2 C**	**BR-6**	**THA-MA1**	※5
	スカイラインクーペ	H19.10～	V36	VQ37VHR	**5 B**	**BR-3**	**THA-MA2**	**MTC-1**
	ノート	H26.10～	E12	HR16DE	**5 A**	**BR-3/4**	**THA-MA1**	※2
	フェアレディ Z	H14.7～	Z33	VQ35DE	**3 A**	**BR-4**	**THA-MA1**	**MTC-1** ※3
	マーチ	H25.12～	K13	HR15DE	**5 A**	**BR-3/4**	**THA-MA2**	設定なし ※1
		H14.11～	K12	CR12DE	**5 A**	**BR-4**	**THA-MA1**	設定なし ※1
HONDA	シビック	H21.11～	FN2	K20A	**4 A**	**BR-2**	**THA-MA1**	設定なし ※1
		H19.3～	FD2(タイプ R)	K20A	**4 A**	**BR-2**	**THA-MA1**	設定なし ※1
	フィット	H19.10～	GE8	L15A	**7 A**	**BR-2**	**THA-MA1**	設定なし ※1
			GE6	L13A	**7 A**	**BR-2**	**THA-MA1**	設定なし ※1
	CR-Z	H22.2～	ZF1	LEA	**7 A**	**BR-2**	**THA-MA1**	設定なし ※1
DAIHATSU	コペン（GR SPORT含む）	H26.6～	LA400K	KF	**2 A**	**BR-1**	**THA-MA1**	**MTC-7**
	ハイゼットカーゴ	R1.11～	S321/331V,W	KF	**2 A**	**BR-1**	**THA-MA1**	**MTC-7**
		≫スマートアシストⅢ装着車は3DA-X,AC2,3DA-Cが取付可能						
	ハイゼットトラック	R3.12～	S500/510P	KF	**2 A**	**BR-12**	**THA-MA1**	**MTC-7**
		≫スマートアシストⅢ装着車は3DA-X,AC2,3DA-Cが取付可能						
		H26.9～R3.11	S500/510P	KF	**2 A**	**BR-2**	**THA-MA1**	**MTC-7**
		≫スマートアシストⅢ,Ⅲt装着車は3DA-X,AC2,3DA-Cが取付可能						

※1　クラッチハーネスの設定がないため、直接配線となります。

※2　ブレーキハーネス BR-3 が使用できます。

※3　クラッチスイッチコネクターの取り外しには、マットの切り取りが必要です。

※5　ブレーキハーネス BR-2 が使用できます。

■MT 車対応車表

表示項目の説明

空欄：未確認　T/C：ターボ車　NA：自然吸気車　　☆＝改訂時追加／修正

ブレーキハーネス品番が2種類以上(BR-1/2など)ある場合は、実車のコネクター形状を2ページの図でご確認ください。

メーカー	車 名	年 式	車種型式	エンジン型式	ハーネス No	ブレーキハーネス品番	クラッチアダプター品番	クラッチハーネス品番
SUBARU	インプレッサ	H23.12～	GJ3	FB16	**2 A**	**BR-3**	**THA-MA2**	**MTC-1**
		H22.7～	GVB	EJ20	**2 A**	**BR-3**	**THA-MA2**	**MTC-1**
		H19.10～	GRB	EJ20	**2 A**	**BR-7**	**THA-MA2**	**MTC-1**
		H19.6～	GH2/3	EL15	**2 A**	**BR-7**	**THA-MA2**	**MTC-1**
	サンバートラック	R4.1～	S500/510J	KF	**2 A**	**BR-12**	**THA-MA1**	**MTC-7**
					≫スマートアシストⅢ,Ⅲt装着車は3DA-X,AC2,3DA-Cが取付可能			
		H26.9～ R3.12	S500/510J	KF	**2 A**	**BR-2**	**THA-MA1**	**MTC-7**
					≫スマートアシストⅢ,Ⅲt装着車は3DA-X,AC2,3DA-Cが取付可能			
	ステラ	H18.6～	RN1/2	EN07(NA)	**1 A**	**BR-4**	**THA-MA1**	**MTC-8**
	レガシィ	H21.5～H22.4	BM/BR9	EJ25	**2 A**	**BR-4**	**THA-MA2**	**MTC-1**
		H19.5～	BL/BP5(E 型～)	EJ20(T/C)	**2 A**	**BR-4**	**THA-MA2**	**MTC-1**
				EJ20(SOHC,NA)	**2 A**	**BR-4**	**THA-MA2**	**MTC-1**
				EJ20(DOHC,NA)	**1 B**	**BR-4**	**THA-MA2**	**MTC-1**
		H18.5～	BL/BPE(D 型～)	EZ30	**2 A**	**BR-4**	**THA-MA2**	**MTC-1**
			BL/BP5(D 型～)	EJ20(T/C)	**2 A**	**BR-4**	**THA-MA2**	**MTC-1**
		H16.10～	BL/BPE(B・C 型)	EZ30	**1 B**	**BR-4**	**THA-MA2**	**MTC-1**
		H15.4～	BL/BP5(A～C 型)	EJ20(T/C)	**1 B**	**BR-4**	**THA-MA2**	**MTC-1**
			BL/BP5(A～D 型)	EJ20(NA)	**1 B**	**BR-4**	**THA-MA2**	**MTC-1**
	BRZ	H24.3～	ZC6	FA20	**2 A**	**BR-7**	**THA-MA2**	**MTC-1**
	WRX STI	H26.8～	VAB	EJ20	**2 A**	**BR-7**	**THA-MA2**	**MTC-1**
MAZDA	デミオ	H19.7～	DE5FS	ZY	**2 A**	設定なし ※4	**THA-MA1**	設定なし ※1
			DE3FS	ZJ	**2 A**	設定なし ※4	**THA-MA1**	設定なし ※1
	フレア クロスオーバー	H26.1～	MS31S	R06A	**2 C**	**BR-1**	**THA-MA1**	**MTC-7**
	ロードスター	H28.12～H30.6	NDERC	PE ※6	**2 B**	設定なし ※4	**THA-MA1**	設定なし ※1
		H27.5～H30.6	ND5RC	P5 ※6	**2 B**	設定なし ※4	**THA-MA1**	設定なし ※1
		H17.8～	NCEC	LF	**1 A**	**BR-5**	**THA-MA1**	設定なし ※1
	RX-8	H15.4～	SE3P	13B	**1 A**	**BR-5**	**THA-MA1**	設定なし ※1
SUZUKI	アルト	H26.12～	HA36S/V	R06A	**2 C**	**BR-2**	**THA-MA1**	**MTC-9**
	アルトワークス	H27.12～	HA36S	R06A	**2 C**	**BR-2**	**THA-MA1**	**MTC-7**
	エブリイ	H27.2～	DA17V	R06A	**2 C**	**BR-6**	**THA-MA1**	※5
					≫デュアルカメラブレーキサポート装着車は3DA-X,AC2,3DA-Cが取付可能			
	キャリイ	H25.9～	DA16T	R06A	**2 C**	**BR-6**	**THA-MA1**	※5
					≫デュアルカメラブレーキサポート装着車は3DA-X,AC2,3DA-Cが取付可能			
	ジムニー	H30.7～	JB64W	R06A	**2 C**	**BR-2**	**THA-MA1**	**MTC-7**
					≫デュアルセンサーブレーキサポート装着車は3DA-X,AC2,3DA-Cが取付可能			
	ジムニーシエラ	H30.7～	JB74W	K15B	**2 C**	**BR-2**	**THA-MA1**	**MTC-7** ☆
					≫デュアルセンサーブレーキサポート装着車は3DA-X,AC2,3DA-Cが取付可能			
	スイフト	H22.9～	ZC72S	K12B	**1 D**	**BR-2**	**THA-MA1**	**MTC-7**
		H17.9～	ZC31S	M16A	**1 A**	**BR-6**	**THA-MA1**	※5
	ハスラー	H26.1～	MR31S	R06A	**2 C**	**BR-1**	**THA-MA1**	**MTC-7**
	ワゴンR	H24.9～	MH34S	R06A	**2 C**	**BR-1**	**THA-MA1**	**MTC-7**
MITSUBISHI	コルト	H18.5～	Z27AG	4G15(T/C)	**1 C**	設定なし ※4	**THA-MA1**	**MTC-7**
	ミニキャブトラック	H26.3～	DS16T	R06A	**2 C**	**BR-6**	**THA-MA1**	※5
					≫e-Assist装着車は3DA-X,AC2,3DA-Cが取付可能			
	ミニキャブバン	H27.3～	DS17V	R06A	**2 C**	**BR-6**	**THA-MA1**	※5
					≫e-Assist装着車は3DA-X,AC2,3DA-Cが取付可能			

※1　クラッチハーネスの設定がないため、直接配線となります。

※4　ブレーキハーネスの設定がないため、直接配線となります。

※5　ブレーキハーネス BR-2 が使用できます。

※6　Bose サウンドシステム装着車は取付不可。