車種別接続の代表例

他の車種は本紙代表例の図と別紙「配線一覧表」、「取扱説明書」を参照し、接続してください。

＝ギボシ

SUZUKI スイフトスポーツ（ZC33S）

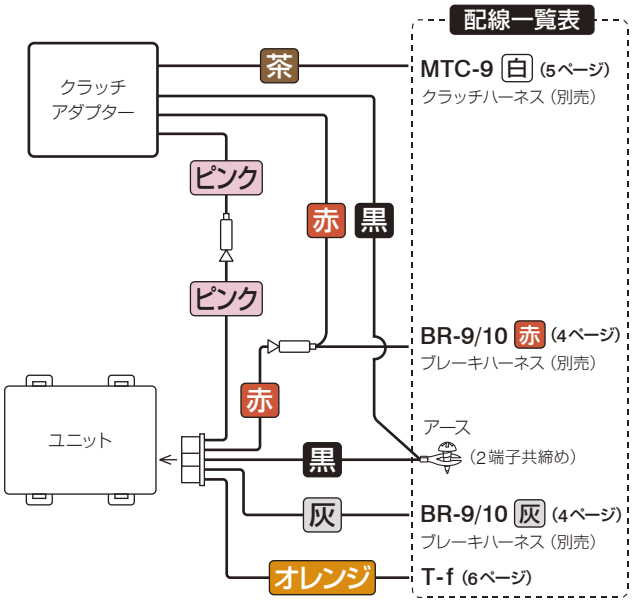

※ ZC33Sはクラッチスイッチコネクターが2個ありますので、
コネクター形状をよくご確認のうえ、接続してください。

MAZDA ロードスター（ND）

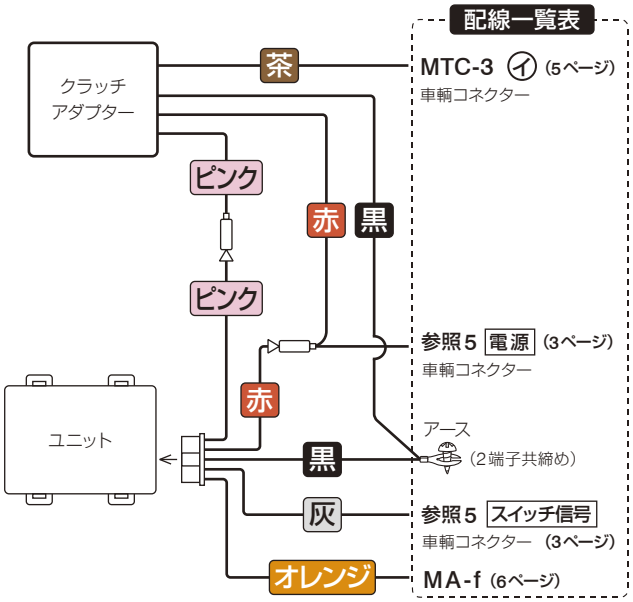

SUBARU WRX STI（VAB）

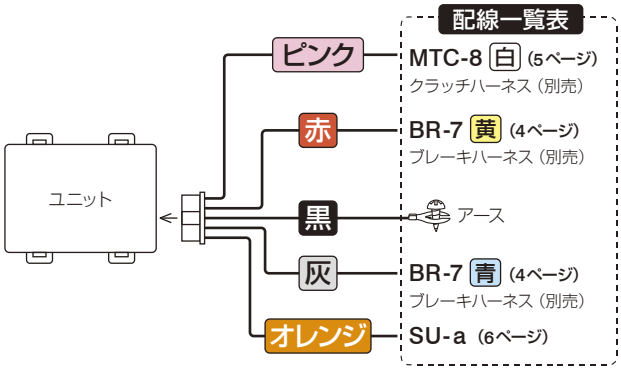

※クラッチアダプターは使用しません。

TOYOTA 86・SUBARU BRZ（プッシュスターターあり）

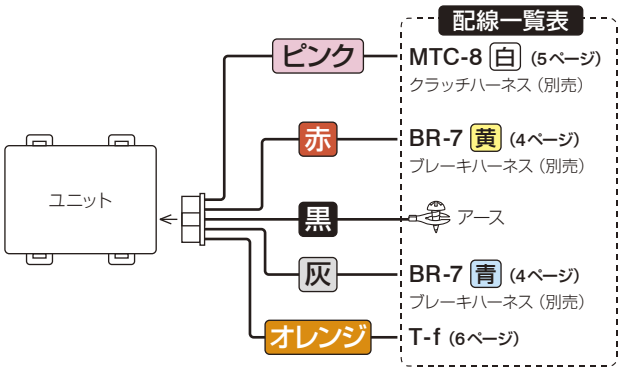

※クラッチアダプターは使用しません。

TOYOTA 86・SUBARU BRZ（プッシュスターター無）

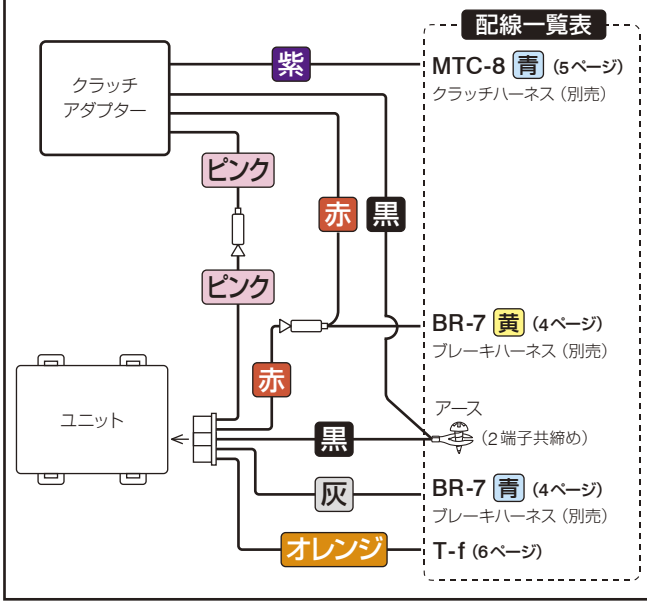

株式会社ピボット　〒390-0313　長野県松本市岡田下岡田87-3　TEL 0263-46-5901（代）